EQUIPOS DE GRANALLADO

DE GANCHO

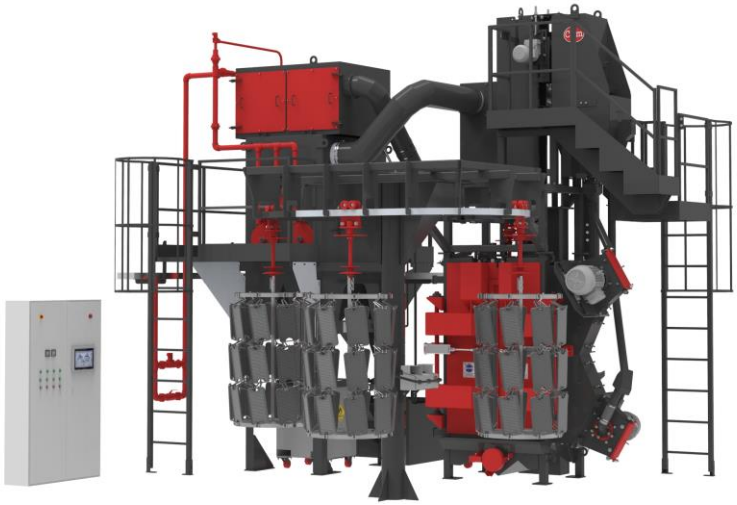

CYM MATERIALES S.A.

SOLUCIONES INDUSTRIALES

EQUIPOS DE CARGA SUSPENDIDA EN GANCHOS

CYM Materiales SA ofrece a sus clientes una variada gama de equipos de granallado de carga suspendida en ganchos que se ajustan a sus necesidades y que, gracias a su exclusivo diseño, aseguran una alta productividad al más bajo costo operativo.

Las líneas de granallado de ganchos se caracterizan por su gran versatilidad permitiendo que un mismo equipo pueda procesar diferentes tipos de piezas, desde materiales pequeños y delicados que no pueden ser golpeados hasta piezas que por su complejidad, peso y tamaño no pueden ser granallados en equipos de cargas a granel.

En **CYM** contamos con equipos para procesar diferentes volúmenes de carga y pesos y, de acuerdo con los requerimientos de cada cliente, ofrecemos diferentes opciones de carga: gancho fijo, gancho móvil, doble gancho, doble puerta o sistema oval de pasaje continuo con múltiples ganchos.

PRINCIPALES USOS Y APLICACIONES

- Preparación de superficie para aplicaciones de pintura, metalizado, caucho, etc.
- Decapado de piezas forjadas o piezas tratadas térmicamente.
- Desarenado de piezas fundidas en metales ferrosos y no ferrosos.
- Rebarbado de piezas metálicas y no metálicas.
- Eliminación de óxidos y laminillas.
- Procesos de Shot Peening.

CARACTERISTICAS CONSTRUCTIVAS

GABINETE PRINCIPAL

- Estructura externa con diseño robusto y compacto.
- Distintas combinaciones de revestimiento interno de la cámara de trabajo utilizando los siguientes materiales.
  - Hule - Caucho resistente a la abrasión.
  - Placas de acero fundido alto Cr (≥64RC).
  - Placas de Acero MN (11%-14%).
  - Sinfín inferior con espiras de acero templado.
- Ingreso y egreso de ganchos
  - Puerta de doble hoja con apertura manual o neumática.
  - Puerta deslizante con apertura motorizada.
- Tapa neumática para cierre ranura de pasaje de gancho.
- Opcionales
  - Batea con barredores en zona de carga y descarga de piezas para retorno
  - automático de granalla al equipo.
  - Cerramiento acústico.

TURBINAS

- Ubicadas estratégicamente para una mejor cobertura y mayor rendimiento de todo el equipo.
- Acople directo al motor de turbina
- Potencias desde 5.5 HP a 60 HP.
- Carcasa de turbina fabricadas en acero MN (11-14%).
- Recubrimiento interno de carcasa fabricado en Acero alto cromo fundido (≥64Rc).
- Sistema de posicionamiento y fijación de caja de control, permite una correcta regulación del punto caliente.
- Cierre laberíntico de granalla entre acople de motor y carcasa, posibilita montar las turbinas en cualquier posición.

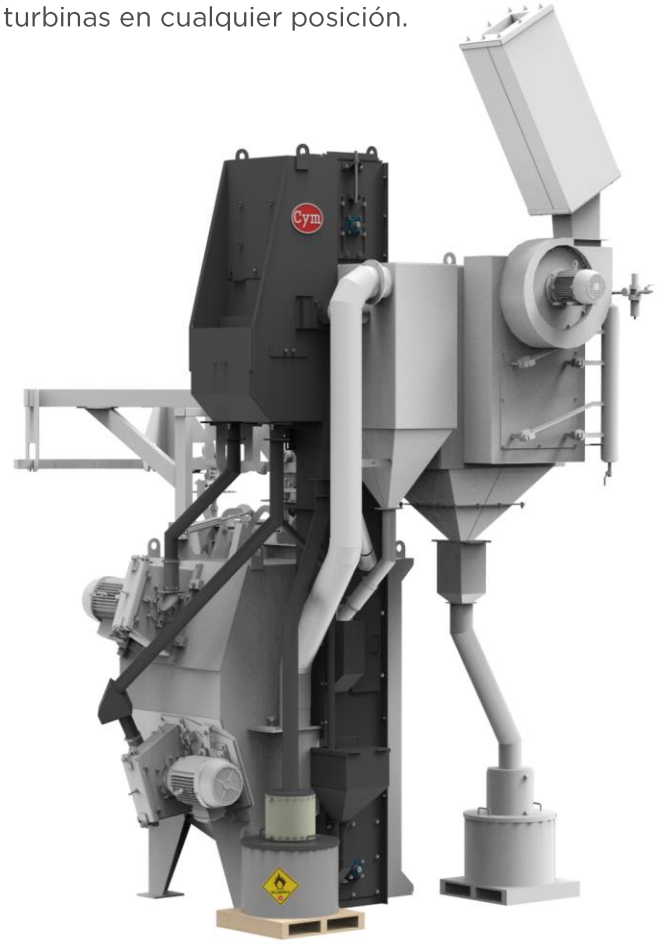

RECIRCULACIÓN Y LIMPIEZA DE ABRASIVO

- Elevador de cangilones.
- Purificador de abrasivo de alta eficiencia y simple regulación para separación de partículas finas mantiene constante la mezcla operativa de trabajo.
- Silo de acumulación de abrasivo.
- Válvulas de control de flujo de abrasivo.
- Plataforma de mantenimiento.
- Opcionales
  - Cargador automático de granalla.
  - Tamiz rotativo auto limpiante, retira en forma automática partículas grandes que pueda traer la mezcla de granalla.
  - Separador magnético de arena.
  - Kit de Monitoreo y ajuste automático de formación de cortina de granalla y caudal de aire mediante controlador de presión diferencial con aviso en HMI.

GANCHERA SUPERIOR

GANCHO FIJO EN TECHO O PUERTAS

CAB GF
Gancho fijo en gabinete

CABTAM 2P
Doble puerta con ganchos

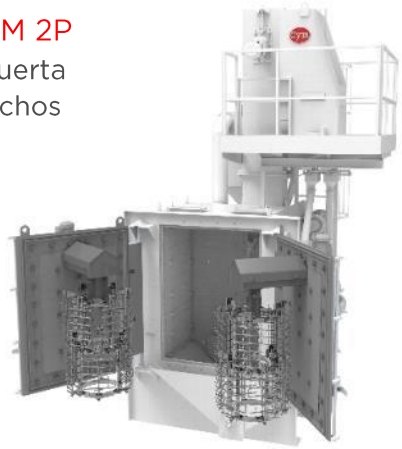

Opcionales Equipos con gancho fijo en techo o puerta

- Velocidad de rotación de gancho variable
- Perchas de carga de piezas

GANCHO CON MOVIMIENTO SOBRE RIELES

CAB I
Un gancho móvil

CAB Y
Doble gancho

CAB OVAL
Multi Ganchos

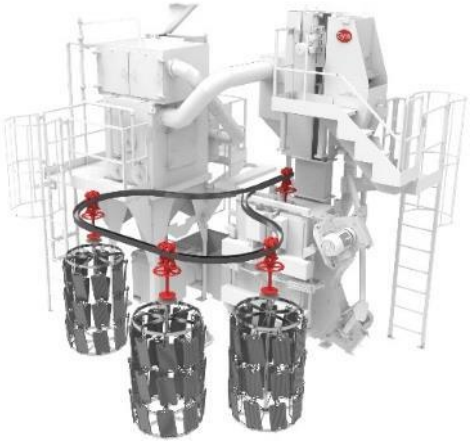

Opcionales Equipos con gancho móvil sobre rieles

- Desplazamiento de ganchos manuales o eléctricos,
- Velocidad de rotación de gancho variable
- Desplazamiento de gancho frente al haz de granalla

ASPIRADOR DE POLVO

- Estructura de fabricación en acero SAE 1010 de 3.2 mm de espesor.
- Emisión de particulado menor a 5 mmg/Nm3
- Eficiencia: ≥ 0.5 micrones en un 99.9%
- Fácil recambio de elementos filtrantes.
- Sistema continuo de limpieza de elementos filtrantes – Pulse jet.
- Manómetro diferencial de presión.
- Ductos para conectar al gabinete.
- Decantador intermedio de abrasivo permite mantener alta aspiración en cabina evitando que granalla buena sea retirada del equipo.
- Opcionales:
  - Kit silenciador para reducción de ruidos.
  - Plataforma de mantenimiento.
  - Adicionador de material inerte.

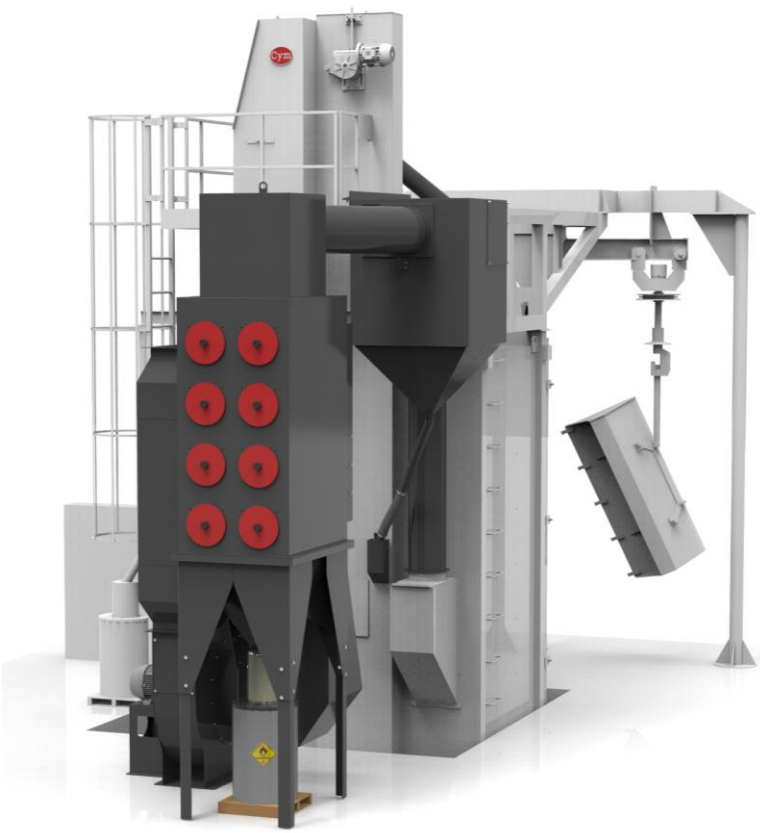

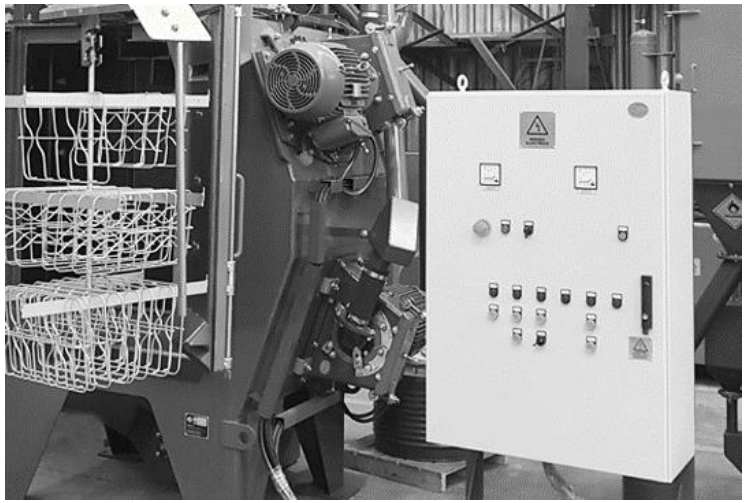

COMPONENTES ELECTRICOS

- Panel de comando de fuerza y operación del equipo.
- Fabricados conforme norma IEC, Nema, UL, de acuerdo a necesidad.
- Opcionales
  - Sensores de movimiento componentes.
  - Arrancadores suaves.
  - Comunicación remota de programación.
  - Balizas de seguridad.

DETALLE TÉCNICO - GRANALLADORAS DE GANCHO – LINEA CAB

Modelos	Turbinas			Capacidad de carga		
	Cantidad	Potencia		Kilos (*)	Diámetro (mm)	Altura (mm)
		HP	Kw			
CAB 8X8	2	5.5 a 60	4.1 a 45	Conforme requerimiento del cliente	800	800
CAB 8X14					800	1400
CAB 12X14					1200	1400
CAB 14X16	3				1400	1600
CAB 18X18					1800	1800
CAB 20X30	4				2000	3000
CAB 25X35	5				2500	3500

Notas:
(*) Las dimensiones de pasaje máximo de pieza y velocidad de producción pueden ser adaptados a requerimiento puntual del cliente.
(**) La producción de los equipos varía conforme sea la potencia de turbinas instalada y cantidad de cascarilla, pinturas, óxidos y grado de terminación que se desee en granallado.

VENTAJAS EN LA UTILIZACIÓN DE GRANALLADORAS CYM

- Permiten procesar todo tipo de piezas con alto volumen de producción y mínimo costo operativo.
- Excelente homogeneidad de terminación en las piezas procesadas.
- Proceso automático, no requiere mano de obras especializada.
- Utilizando transportador aéreo continuo permite procesar piezas en carga suspendida en línea con procesos de pintura.
- No contamina el medio ambiente.

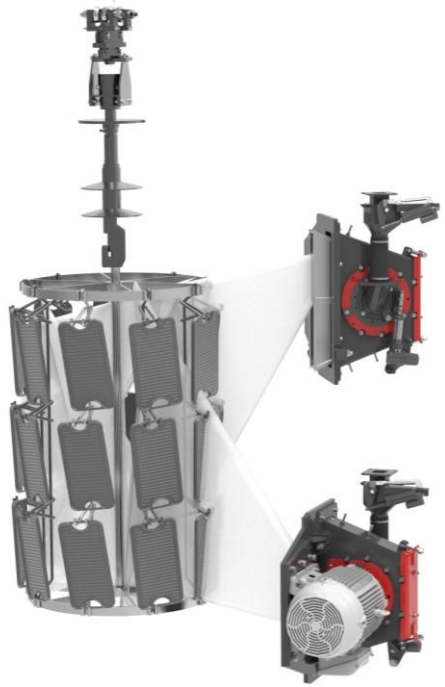

CYM MATERIALES S.A.

SOLUCIONES INDUSTRIALES

ADMINISTRACIÓN Y FÁBRICA

Brig. Estanislao Lopez Nº 6

[S2108AIB] Soldini – Santa Fé – Argentina

+54 341 490 1100

+54 9 341 515-0249

info@cym.com.ar

www.cym.com.ar

OFICINA BUENOS AIRES

Eizaguirre 1073

[B1754FLA] San Justo – Buenos Aires – Argentina

+54 11 3979-4111

+54 9 11 3345-8578

+54 9 11 2630-8077

cymba@cym.com.ar