SUCCIONADOR DE ABRASIVO

CYVACT

CYM MATERIALES S.A.
SOLUCIONES INDUSTRIALES

Los transportadores de abrasivos por succión CYVACT son equipos que permiten reducir sustancialmente los enormes costos derivados en el proceso de recolección de abrasivo que es esparcido durante la operación de granallado. Los succionador trabajan tanto en lugares abiertos como cerrados, permitiendo transportar hasta 11,3 toneladas hora de abrasivos livianos (arena, garnet, oxido de aluminio, microesferas de vidrio, etc) o de 8,6 toneladas hora de granalla de acero, en una distancia de 15 metros

El trabajo de remoción y de limpieza del abrasivo utilizado en el granallado, la pérdida de abrasivo reutilizable, su sustitución, y luego la remoción del polvo que recubre las superficies a ser revestidas podrían generar grandes pérdidas económicas; pudiendo representar desde un 30% a un 40% del costo total del proceso.

Simplicidad, de dimensiones reducidas, bajo consumo de energía y extraordinaria rapidez, son las ventajas básicas de este Aspirador de Abrasivos. El equipo solo requiere de una fuente de energía eléctrica trifásica. No necesita de compresor de aire comprimido ni conexiones neumáticas adicionales (excepto en la versión Pulse Jet) como tampoco necesita conexiones de agua, y la consecuente necesidad de una maraña de mangueras.

El succionador de abrasivos no solamente transporta el abrasivo, sino que además, al poseer un sistema de limpieza, el mismo queda listo para ser utilizado un sin número de veces en óptimas condiciones de trabajo. Cuando se consideran todos estos factores, se percibe que la inversión en del transportador de Abrasivos CYVACT se amortiza muy rápidamente.

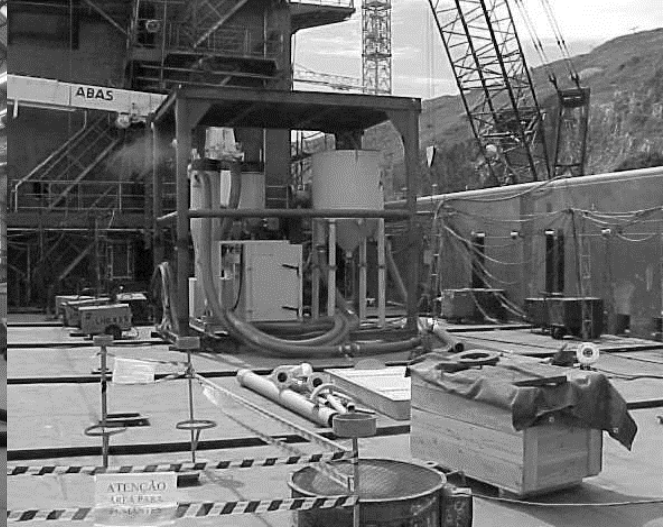

COMPONENTES

Los succionadores CYVACT están compuestos por cuatro componentes principales:

- Módulo de Aspiración y Filtrado
- Silo de Retención de abrasivo
- Tubos flexibles de Aspiración y Boquillas.
- Panel de comando y control

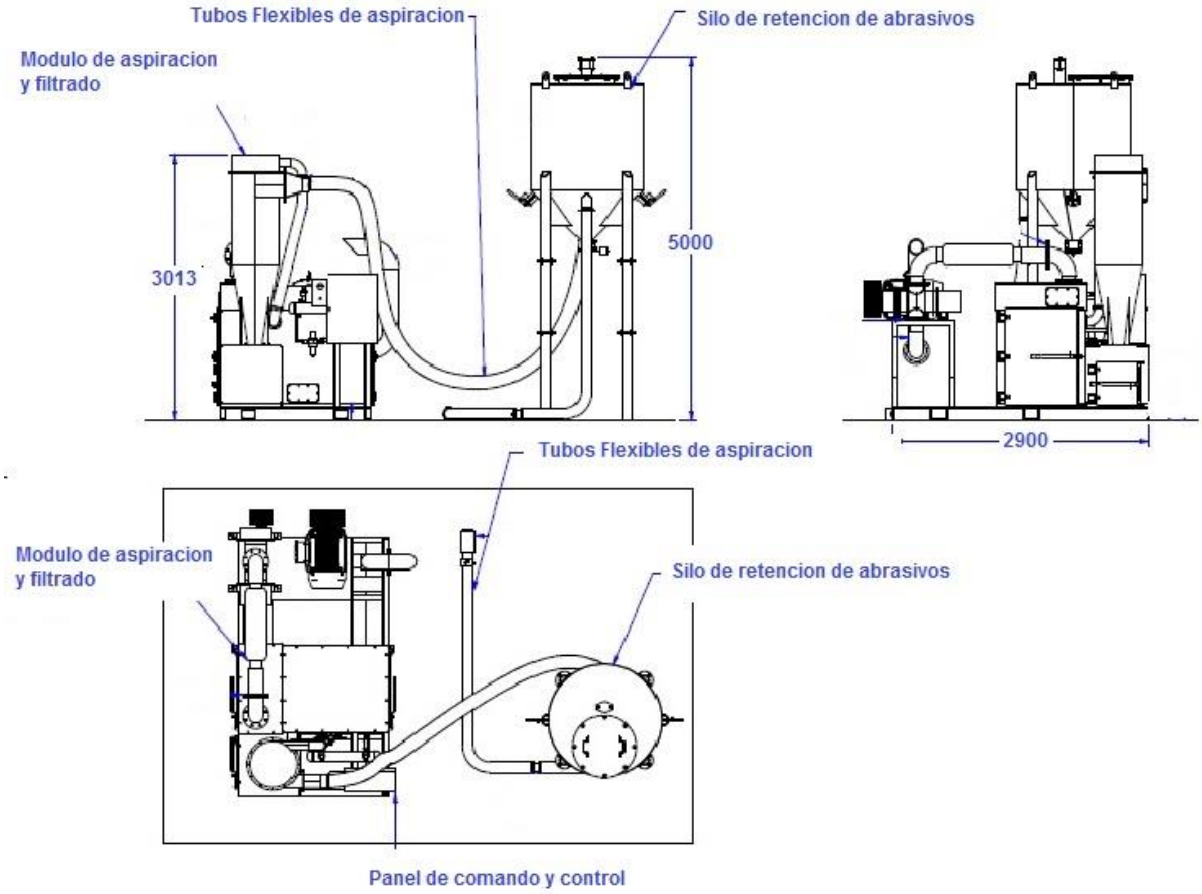

MODULO DE ASPIRACIÓN Y FILTRADO

Se encuentran montados en un chasis de perfiles metálicos con encastres para uñas de Montacargas y ojales para izado. El módulo de aspiración y filtrado posee los siguientes elementos:

- **Colector de Polvo** compuesto por un cajón de chapa con un compartimiento destinado a los elementos filtrantes de servicio y otro para los de seguridad de la Bomba de Vacío. El polvo se acumula en la zona inferior del aspirador, y deberá ser vaciado periódicamente a través de puertas de acceso cerradas por cierres rápidos. Posee una válvula de seguridad que abre cuando la presión negativa sobrepasa un máximo permisible.

  El colector para retener polvo fino y proteger la bomba de vacío está muñido de elementos filtrantes tipo Cartucho de Poliéster. La limpieza de los cartuchos se realiza cuando se para la Bomba de Vacío y comienza a funcionar en reversa en forma automática.

- **Bomba de Vacío y Motor Eléctrico**, montados en la parte superior del cajón del Colector de Polvo. Un silenciador acústico estará montado en la salida de la Bomba de Vacío, para disminuir el sonido proveniente del aire filtrado, descargado a la atmósfera. La bomba de vacío es de gran capacidad posibilitando el transporte de abrasivo con máxima eficiencia y continuidad. La bomba de vacío es accionada por un motor eléctrico de 50 HP

El módulo está montado sobre chasis para montacargas y/o izado.

- Bomba de vacío tipo Root. 25m3/min a 450 bar.
- Silenciador acústico montado en la salida de Bomba.
- Motor Eléctrico 50cv (37.5KW), Trifásico.
- Ciclón con tambor para polvo, puerta de acceso y protección de goma en la entrada.
- Colector de polvo con 4 cartuchos de servicio más 2 cartuchos de seguridad. Limpieza automática por aire que circula en reverso. Dos tapas para acceso para mantenimiento.
- Válvula de seguridad.

SILO DE RETENCIÓN DE ABRASIVO

Por no estar fijo al Módulo de Aspiración, pude ser posicionado donde sea necesario. Separa y retiene el abrasivo del aire sucio de polvo que es enviado al aspirador de polvo. Posee en el cono inferior la conexión del tubo flexible de aspiración, por donde entra el abrasivo.

En el lado opuesto existe otro conducto, donde se conecta la salida del aire sucio de polvo hacia el aspirador a través de una manguera. En el centro del cono inferior, una válvula de descarga automática se abre o cierra en función del vacío en el interior del Silo. Otras dos válvulas manuales localizadas en el lateral del cono para alimentar directamente hasta dos Máquinas de Granallado, simultáneamente.

- Unidad independiente con cancamos para izado, conectado a unida de aspiración por manguera Diam. 6” Largo 7,5m
- Una válvula automática tipo Flap
- Dos válvulas auxiliares para alimentar dos máquinas de granallado simultáneamente.
- Una conexión de entrada para tubo de aspiración.
- Una conexión de salida hacia el Ciclón
- Una tapa para acceso y manutención de deflector protegido en goma.

TUBOS FLEXIBLES DE ASPIRACIÓN Y BOQUILLAS

Serán provistos con el equipo un tubo flexible de Ø 4” de 20 m de largo con el acople de una boquilla de aspiración.

Otros tipos de configuraciones son posibles, conforme a las necesidades de cada trabajo, como complemento del equipo estándar utilizándose la boquilla de aspiración que más se adapte a cada trabajo en particular siendo las mismas las siguientes:

- Boquilla Volumétrica corta Diam.2”, 3” y 4”. Para uso general, cuando el abrasivo está en pequeños montículos, lugares estrechos, cajones, etc.
- Boquilla Volumétrica larga Diam.3” y 4”. Para aspirar grandes volúmenes donde la introducción profunda de la boquilla en el material a aspirar taparía la entrada de aire, trabajo de pie, etc.
- Boquilla Chata Larga Diam.2”, 3”. Para aspirar pisos donde el abrasivo está desparramado, aristas, etc.
- Boquilla Estrecha Larga Diam.2”, 3”. Para aspirar canaletas, tubos, recovecos estrechos, aristas, etc.
- Boquilla cepillo larga Diam.2”. para aspirar polvillo en superficies planas como paredes y pisos, acabado final antes de la aplicación del revestimiento, etc.

PANEL DE COMANDO Y CONTROL

Panel de comando protegido contra intemperie y polvo, recibe acometida eléctrica por medio de ficha tipo industrial.

Posee todos los elementos necesarios para el comando y protección contra sobrecarga y falta de fase de motor eléctrico. Un temporizador cíclico accionado por una llave permite que el aspirador trabaje en régimen continuo o intermitente. Ej. 10 minutos aspirando y 1 minuto descargando el Silo.

Cada vez que la Bomba de Vacío se desconecta arranca en reversa para la limpieza de los filtros. El panel posee cuenta horas y un seccionador general y cumple con las normas técnicas internacionales.

DATOS TÉCNICOS

Modelos	Recuperador de abrasivo			Estructura		Aspirador de polvo			Toneladas por hora (**)
	Tipo	Potencia (HP)	Aire comprimido m3/min (*)	Silo (litros)	Carro con ruedas	Ciclón	Principal	Seguridad	
CYVACT-S	Venturi Succión	-	2.5	-	-	-	-	-	0.2 a 0.8
CYVACT-SF	Venturi Succión	-	2.5	70	SI	-	CART 1	-	0.2 a 0.8
CYVACT-7	Turbina Regenerativa	7.5	-	70	SI	-	CART 1	CART 1	0.3 a 1.5
CYVACT-15	Turbina Regenerativa	15	-	150	SI	-	CART 2	CART 1	0.6 a .2.7
CYVACT-50	Turbina Regenerativa	50	-	1500	No	Si	CART 4	CART 2	2 a 9
CYVACT-60	Turbina Regenerativa	60	-	1500	No	Si	CART 4	CART 2	2.5 a 11

Nota:

(*) El consumo de aire comprimido de los succionadores con recuperación por succión de cada equipo varía en función del tipo de inyector utilizado. La presión de trabajo debe ser de 7 kgs/cm2

(**) Las capacidades de transporte detalladas pueden variar considerablemente en función de la humedad, tipo de abrasivo, peso específico y granulometría del mismo, número de curvas y radios, combinación de posición vertical y horizontal adoptadas por la manguera de aspiración, altura sobre el nivel del mar, eficiencia del operador, etc.

(***) Si los equipos que están necesitando no los encuentra en este catálogo, por favor póngase en contacto con nuestros departamentos de ventas o Ingeniería, que podrán ayudarlos a desarrollar el mejor equipo que se adapte a sus necesidades, buscando reducir sus costos de operación y el aumento de rentabilidad en sus sistemas de producción.

CYM MATERIALES S.A.
SOLUCIONES INDUSTRIALES

ADMINISTRACIÓN Y FÁBRICA

Brig. Estanislao Lopez Nº 6
[S2108AIB] Soldini – Santa Fé – Argentina
+54 341 490 1100
+54 9 341 515-0249
info@cym.com.ar
www.cym.com.ar

OFICINA BUENOS AIRES

Eizaguirre 1073
[B1754FLA] San Justo – Buenos Aires – Argentina
+54 11 3979-4111
+54 9 11 3345-8578 +54 9 11 2630-8077
cymba@cym.com.ar
www.cym.com.ar